Контакторы серий BIM-20, BIM-21

1. Общая информация

Контактор переменного тока BIMOTOR серий BIM-20, BIM-21 в основном используется для электрической цепи переменного тока 50/60 Гц, номинальное напряжение до 660 В (опционально до 1140 В). Ток до 630 А. Возможные режимы работы: восьмичасовой режим, прерывистый режим, кратковременный режим работы.
Продукция соответствует: ГОСТ Р 50030.4.2-2012 (МЭК 60947-4-2:2007), ГОСТ IEC 60947-1-2014, ГОСТ IEC 60947-4-1-2015, IEC60947-4.

Нормальные условия работы и условия установки:
· Температура окружающего воздуха: - 5 °C ... + 40 °C, относительная влажность не более 90% без образования конденсата.
· Высота над уровнем моря: не более 2000 м.
· Уровни загрязнения: без опасного содержания пыли, агрессивных газов, паров агрессивных жидкостей и солей.
· Уклон поверхности к вертикальной не более +/- 5°
· Us для напряжения питания управления катушкой: переменный ток 50 Гц, 220В.
· Механический срок службы: менее 250 А - 10 миллионов раз, 315~500 А - 6 миллионов раз, 630~1000 А - 3 миллиона раз.

МЕРЫ ПРЕДОСТОРОЖНОСТИ: неукоснительно соблюдайте все меры безопасности при работе с электрическим оборудованием. Монтаж и обслуживание должны выполняться только квалифицированным специалистом!

2. Спецификации

Модель	Номинальное напряжение изоляции, В	Номинальный ток, А	Мощность, AC-3, категория P, кВт			
			220V	380V	660V	1140V
BIM-20-10A	690	10	2.2	4	4	-
BIM-20-16A		16	4.5	7.5	11	-
BIM-20-25A		32	5.5	11	13	-
BIM-20-40A		55	11	22	22	-
BIM-20-63A		80	18	30	35	.-
BIM-20-100A		125	28	50	50	-
BIM-20-160A		200	48	85	85	-
BIM-20-160A/11	1140	200	-	-	-	85
BIM-20-250A	690	315	80	132	-	-
BIM-20-250/06					190	-
BIM-20-400A		400	115	200	220	-
BIM-20-630A		630	175	300	-	-
BIM-20-630A/06					350	-
BIM-20-630A/11	1140	400	-	-	-	400

BIMOTOR®
АВТОМАТИЧЕСКИЙ ЭЛЕКТРОПРИВОД

Контактор
Паспорт изделия

Контакторы серий BIM-20, BIM-21

Модель	Номинальное рабочее напряжение Ue, В	Мощность, кВт	Уровень удержания энергии	Подъем температуры, К	Шум, дБ
BIM-20-40A	220,380	5.7	86	>15	<25
BIM-20-63A	220,380	16.5	94		
BIM-20-100A	220,380	21.5	95		
BIM-20-160A	220,380	34	96		
BIM-20-250A	220,380	65	95.4		
BIM-20-400A	220,380	75	95.3		
BIM-20-630A	220,380	118	96.6		

3. Общие и установочные размеры

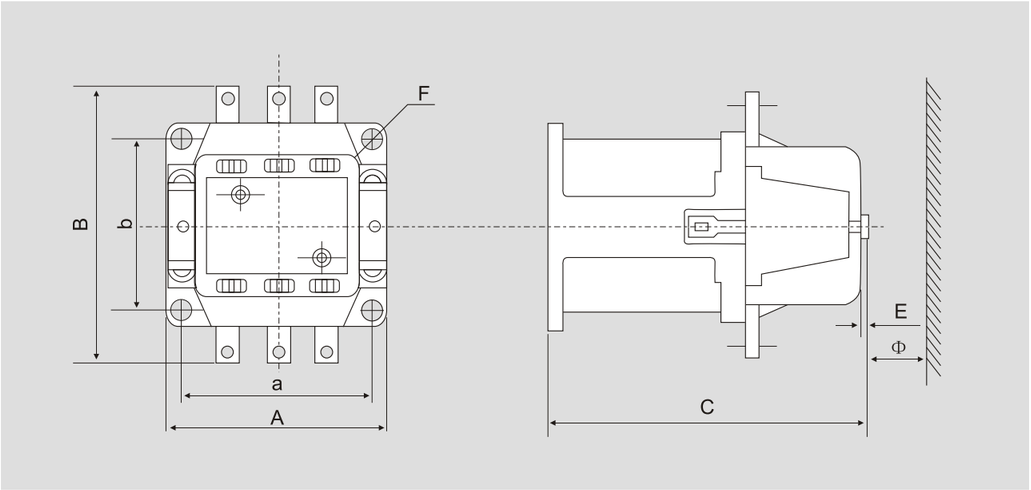

	A	B	C	a	b	Φ	E	F
BIM-20-10A	44.5	67.5	107	35±0.31	55±0.37	10	6	5
BIM-20-16A	44.5	73	116.5	350.31	60±0.37	10	5	5
BIM-20-25A	53	91	122	40±0.31	80±0.37	10	5	5
BIM-20-40A	87	112.5	125	70±0.37	80±0.37	30	6	5
BIM-20-63A	116	142	146	100±0.4	90±0.4	60	-	5.8
BIM-20-100A	122	147	154	108±0.435	92±0.435	70	-	7
BIM-20-160A	146	187	178	130±0.5	130±0.5	80	-	9
BIM-20-160A/11	146	197	190	130±0.5	130±0.5	80	-	9
BIM-20-250A	190	235	230	160±0.5	150±0.5	100	-	9
BIM-20-250/06	190	235	230	160±0.5	150±0.5	100	-	9
BIM-20-400A	245	292	262	210±0.5	180±0.2	110	-	9
BIM-20-630A	245	294	272	210±0.5	180±0.5	120	-	11
BIM-20-630A/06	245	294	287	210±0.5	180±0.5	120	-	11
BIM-20-630A/11	245	294	287	210±0.5	180	120	-	11

Гарантийные обязательства:

1. Производитель гарантирует, что изделие соответствует требованиям безопасности при условии соблюдения правил транспортировки, хранения, монтажа, эксплуатации. 2. Гарантия распространяется на дефекты, возникшие по вине Производителя. 3. Претензии по качеству могут быть предъявлены в течение гарантийного срока. 4. Гарантийное изделие ремонтируется или заменяется на новое. 5.Решение о гарантийном ремонте принимается Производителем или его авторизованным сервисным центром. Комплектность поставки: изделие – 1шт., паспорт – 1 шт.

Продукция изготовлена в соответствии с Директивами 2014/35/EU «Низковольтное оборудование», 2014/30/EU «Электромагнитная совместимость» и соответствует требованиям ТР ТС 004/2011 "О безопасности низковольтного оборудования", ТР ТС 020/2011 "Электромагнитная совместимость технических средств"